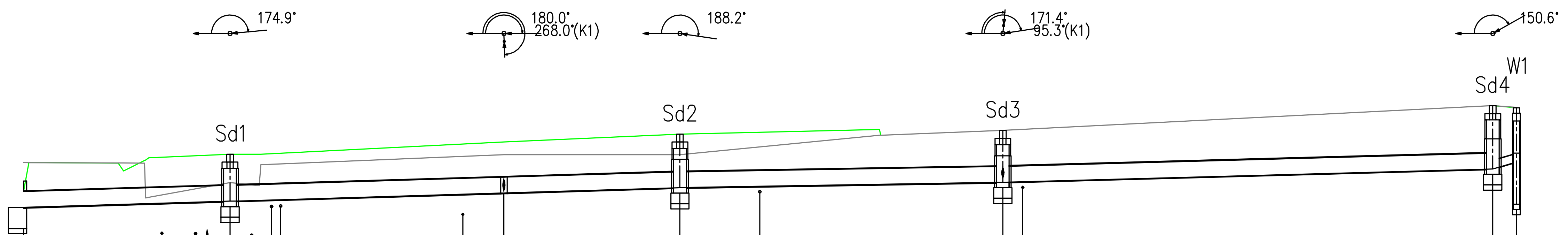

1:100
1:500

OZNACZENIE PROFILU:
POZIOM PORÓWNAWCZY 110.00 m n.p.m.

HEKTOMETRY	ODLEGŁOŚCI	ZAGŁĘBIENIE DNA KANAŁU	RZĘDNA DNA KANAŁU	RZĘDNA TERENU ISTN.	PROJ. RZĘDNA TERENU	Opis
Wyl1	0.00	0.30	122.40	123.25	122.70	wylot
	9.84		122.46	123.24	123.24	Istn. kan. san. ø160, Rz.d.=120.80
	13.15		122.48	123.24		Istn. gaz. ø32, Rz.o.=121.91
	16.35		122.50			Istn. kabel telek., Rz.o.=121.90 Istn. wod. ø110, Rz.o.=121.89
Sd1	19.62	0.89	122.52	122.87	123.41	
	23.57		122.54	122.81		Istn. kabel energ., Rz.o.=121.87 Istn. kabel energ. Istn. kabel energ.
	41.75		122.65			Istn. gaz. ø32
T1	45.65	0.97	122.67	123.40	123.64	trójnik Proj. włączenie kanału ø0.16, Rz.d.=122.74
Sd2	62.38	1.02	122.77	123.40	123.79	
	69.97		122.80			Istn. kabel energ., Rz.o.=122.70
	75.14		122.82			Istn. kan. san. ø160, Rz.d.=120.67
	80.62		122.84	123.77	123.88	Istn. kan. san. ø300, Rz.d.=120.57
Sd3	93.07	0.98	122.88	123.86	123.86	Proj. włączenie kanału ø0.16, Rz.d.=122.98 Istn. gaz. ø32
	110.58		122.97			Istn. kan. san. ø160, Rz.d.=120.83
Sd4	139.64	1.20	123.13	124.33	124.33	
W1	141.89	1.03	123.26	124.30	124.29	wpust uliczny

Odległości cząstkowe: 19.62, 26.03, 16.73, 30.69, 46.56, 2.25

SPADKI, DŁUGOŚCI: 0.6% 62.38m; 0.33% 30.69m; 0.54% 46.56m

ŚREDNICA, MATERIAŁ: 315PVC SN12 L=139.64m; 160PVC SN12

Hektometry: 0, 1

Generator rysunkowy 7.33c (www.epi-graf.com.pl)

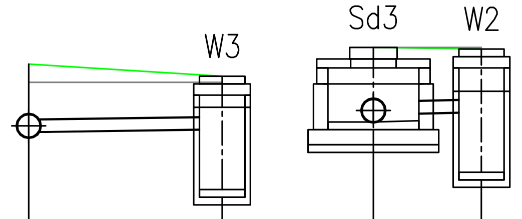

1:100
1:100

POZIOM PORÓWNAWCZY 110.00 m n.p.m.

HEKTOMETRY	ODLEGŁOŚCI	ZAGŁĘBIENIE DNA KANAŁU	RZĘDNA DNA KANAŁU	RZĘDNA TERENU ISTN.	PROJ. RZĘDNA TERENU	Opis
T1	0.00	0.97 0.90	122.67 122.74	123.40	123.64	trójnik Proj. włączenie do kanału f ø0.3, Rz.d.=122.67
W3	2.56	0.70	122.78	123.40	123.48	wpust uliczny

SPADKI, DŁUGOŚCI: 1.41% 2.56m

ŚREDNICA, MATERIAŁ: 160PVC SN12

HEKTOMETRY	ODLEGŁOŚCI	ZAGŁĘBIENIE DNA KANAŁU	RZĘDNA DNA KANAŁU	RZĘDNA TERENU ISTN.	PROJ. RZĘDNA TERENU	Opis
Sd3	0.00	0.98 0.88	122.88 122.98	123.86	123.86	Proj. włączenie do kanału f ø0.3, Rz.d.=122.88
W2	1.43	0.83	123.01	123.86	123.84	wpust uliczny

SPADKI, DŁUGOŚCI: 2.34% 1.43m

ŚREDNICA, MATERIAŁ: 160PVC SN12

Generator rysunkowy 7.33c (www.epi-graf.com.pl)

BAMAR BIURO PROJEKTOWE

"BAMAR" BIURO PROJEKTOWE
50-540 WROCŁAW, UL. STROŃSKA 4A/22, TEL. KOM. 0-501-161-566
NIP: 916-125-95-41 REGON: 932727367

STADIUM PROJEKTU:	PROJEKT BUDOWLANY I WYKONAWCZY			
INWESTOR:	Powiat Wrocławski			
PROJEKTANT:	mgr inż. Igor Zamirski	NR UPRAWNIEŃ: 263/DOŚ/08	SPECJALNOŚĆ: sanitarna	PODPIS:
SPRAWDZAJĄCY:	mgr inż. Marek Bacała	NR UPRAWNIEŃ: 2/DOŚ/03	SPECJALNOŚĆ: KONSTR. BUD.	PODPIS:

NAZWA DOKUMENTACJI: Budowa chodnika w ciągu drogi powiatowej nr 1935D, miejscowość Iwiny, ul. Brochowska, gmina Siechnice

FORMAT:	
NR RYSUNKU:	3.1
NAZWA RYSUNKU:	Profil kanalizacji deszczowej
NR UMOWY:	SP.DT.273.197.2013
SKALA:	—
BRANŻA:	sanitarna
EGZ.	