MAPA DO CELÓW PROJEKTOWYCH

Smolec ul. Główna, Dębowa

skala 1:500

Wielobranżowa Pracownia Geodezyjna
GEOIDA Sp. z o.o.
87-100 Toruń, ul. M. Skłodowskiej-Curie 41
tel. (0-56) 655 34 10, -11, -12
NIP 879-017-61-85

GEODETA UPRAWNIONY
mgr inż. Andrzej Kamiński
nr upr. 15551

woj. dolnośląskie
pow. wrocławski
gm. Kąty Wrocławskie
obr. Smolec

KERG: 2281-428/2012
ks.rob.: 5467/2012

poziom odniesienia: Kronsztadt 60
układ 2000

Dz. 27211/12

Przegląd arkuszy

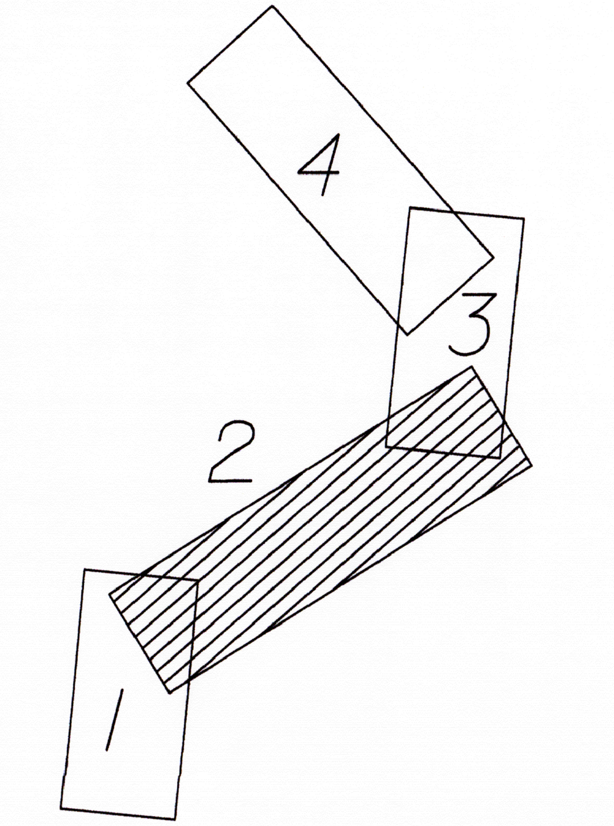

Arkusz nr 2

STAROSTA POWIATU WROCŁAWSKIEGO
Powiatowy Zakład Katastralny we Wrocławiu
W obszarze oznaczonym linią przerywaną dokonano aktualizacji treści mapy zasadniczej. Dokumenty z pomiaru uzupełniającego do zasobu powiatowego w dniu: 28. SIE. 2013
i zewidencjonowano pod nr: ...
Niniejsza mapa może służyć do celów projektowych. Projektowane obiekty budowlane wymagające pozwolenia na budowę podlegają wytyczeniu i inwentaryzacji powykonawczej przez jednostki uprawnione do wykonywania prac geodezyjnych.
Wrocław, 28. SIE. 2013
(data)

PLANSZA 2

Legenda:

- Projektowane krawężniki drogowe
- Projektowane krawężniki drogowe obniżone (2cm przejścia dla pieszych, 4cm zjazdy)
- Linia zmiany koloru nawierzchni na zjazdach
- Projektowane obrzeża chodnikowe
- Projektowane obrzeża pobocza utwardzonego
- Nawierzchnia jezdni z betonu asfaltowego
- Nawierzchnia chodnika z kostki betonowej
- Nawierzchnia zjazdu z kostki betonowej
- Nawierzchnia poboczy utwardzonych
- Nawierzchnia zatok autobusowych i wysp przejezdnych z kostki kamiennej granitowej
- Tereny zielone - trawnik
- Projektowana kanalizacja deszczowa
- Granica inwestycji

Istniejące sieci uzbrojenia terenu:

- t - Sieć teletechniczna
- e - Sieć energetyczna
- w - Sieć wodociągowa
- g - Sieć gazociągowa
- kd - Sieć kanalizacji deszczowej
- ks - Sieć kanalizacji sanitarnej

Biuro Projektów A-PROPOL s.c.
44-121 Gliwice ul. Gomułki 2 tel. (0-32) 270-85-31

DATA	Wrzesień 2013	NUMER KOMPLETU	
INWESTOR	Powiat Wrocławski ul. Kościuszki 131, 50-440 Wrocław		
INWESTYCJA	Przebudowa ul. Głównej w Smolcu.		
PROJEKTOWAŁ	mgr inż. Adam Biegański upr. bud. nr 2xx/xx		
PROJEKTOWAŁ	mgr inż. Piotr Grabowski		
OPRACOWAŁ	mgr inż. Łukasz Marczak		
SPRAWDZIŁ	inż. Anna Kołodziejczyk		
OBIEKT	Część drogowa z odwodnieniem.	NR PROJ.	AP-7208/339/2012
SKALA	1 : 500	BRANŻA	Konstrukcyjno-inżynieryjna
STADIUM	PZ	TREŚĆ RYS.	Sytuacja. Projekt zagospodarowania. Plansza 2.
NR RYS.	03		